干燥箱系列
培养箱系列
电阻炉系列
水箱、水槽 水浴锅系列
消毒器系列
蒸馏水器系列
超净工作台系列
磁力搅拌器 电热板系列
电砂浴
试验电炉系列
真空泵系列
粉碎机系列
电热套系列

SX 中温箱式电阻炉

使用温度范围: 1000℃ 1200℃ | 温度分辨率: 1℃ | 容量: 2L/7L/16L/30L

产品特点：

- 合理的炉门设计，使开门操作安全简单，确保炉内高温热气不外漏；
- 高精度智能数码显示仪表，温控系统采用微电脑芯片处理器，具有PID调节特性，时间设定，温差修正，超温报警等功能，控温精度高；
- 炉膛由高温耐火材料烧结而成，炉膛与外壳之间用保温材料填砌；
- 极好的门密封使得热量损失最小，增加了炉内温度的均匀性。

技术参数：

型号		SX-2.5-10	SX-4-10	SX-8-10	SX-12-10	SX-2.5-12	SX-5-12	SX-10-12	XL-1
加热方式		四面加热丝							
性能	使用温度范围	1000℃				1200℃			1000℃
	温度分辨率	1℃							
	温度波动度	±5℃							
	升温时间	90分钟							
结构	排气口	Φ25mm*1 选配							标配
	炉膛材质	硅酸铝							
	加热元件	合金丝							
	额定功率	2.5kw	4kw	8kw	12kw	2.5kw	5kw	10kw	4kw
	外壳材质	冷轧钢板							
控制器	温度控制	双列数显管, PID							
	程序模式	选配							
	温度设定	轻触四按键设定							
	温度显示	实际温度：数码管显示 (第1行) 设定温度：数码管显示 (第2行)							
	定时	0～9999分钟(带定时功能)							
	运行功能	定值运行、定时运行、自动停止							
	附件功能	偏差修正、菜单按键锁定、停电补偿、停电记忆							
	传感器	K							
安全装置		超温报警							
规格	工作室尺寸(深*宽*高mm)	200*120*80	300*200*120	400*250*160	500*300*200	200*120*80	300*200*120	400*250*160	325*200*125
	外形尺寸(深*宽*高mm)	575*365*450	675*465*540	840*540*610	940*640*670	575*365*450	675*465*540	840*540*610	620*585*495
	包装尺寸(深*宽*高mm)	730*470*560	800*570*670	940*640*720	1050*750*780	730*470*560	800*570*670	940*640*760	760*660*670
	容量	2L	7L	16L	30L	2L	7L	16L	8L
	电压(50/60Hz)/额定电流	AC220V/11A	AC220V/18A	AC380V/12A	AC380V/18A	AC220V/11A	AC220V/23A	AC380V/12A	AC220V/18A
	净重/毛重	60/65kg	108/117kg	173/186kg	244/262kg	60/65kg	108/117kg	173/186kg	87/99kg
控制器规格	KSW-6-12	√				√			√
	KSW-12-12			√				√	
	包装尺寸 (宽*深*高)	415*340*210		500*400*300		415*340*210		500*400*300	415*340*210
	净重/毛重	4.5/5.1KG		7.1/8.5KG		4.5/5.1KG		7.1/8.5KG	4.5/5.1KG
选配装置		排气口							

SX-8-10 / SX-12-10 / SX-10-12

控制面板

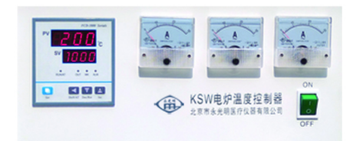

炉膛

热电偶

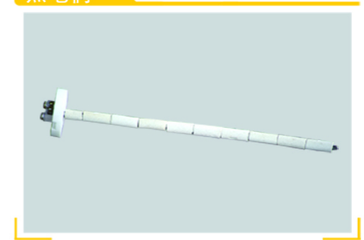
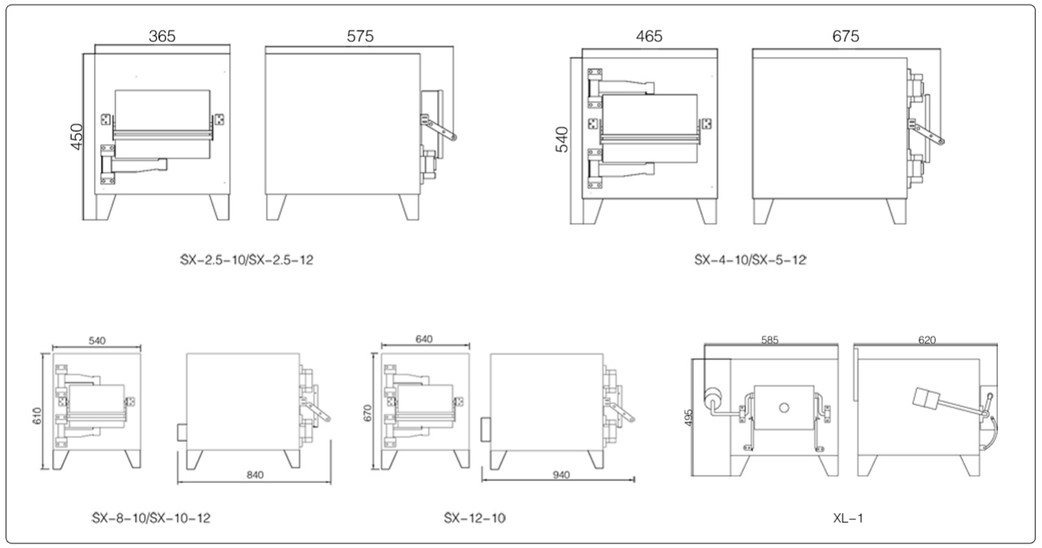
尺寸图（mm）